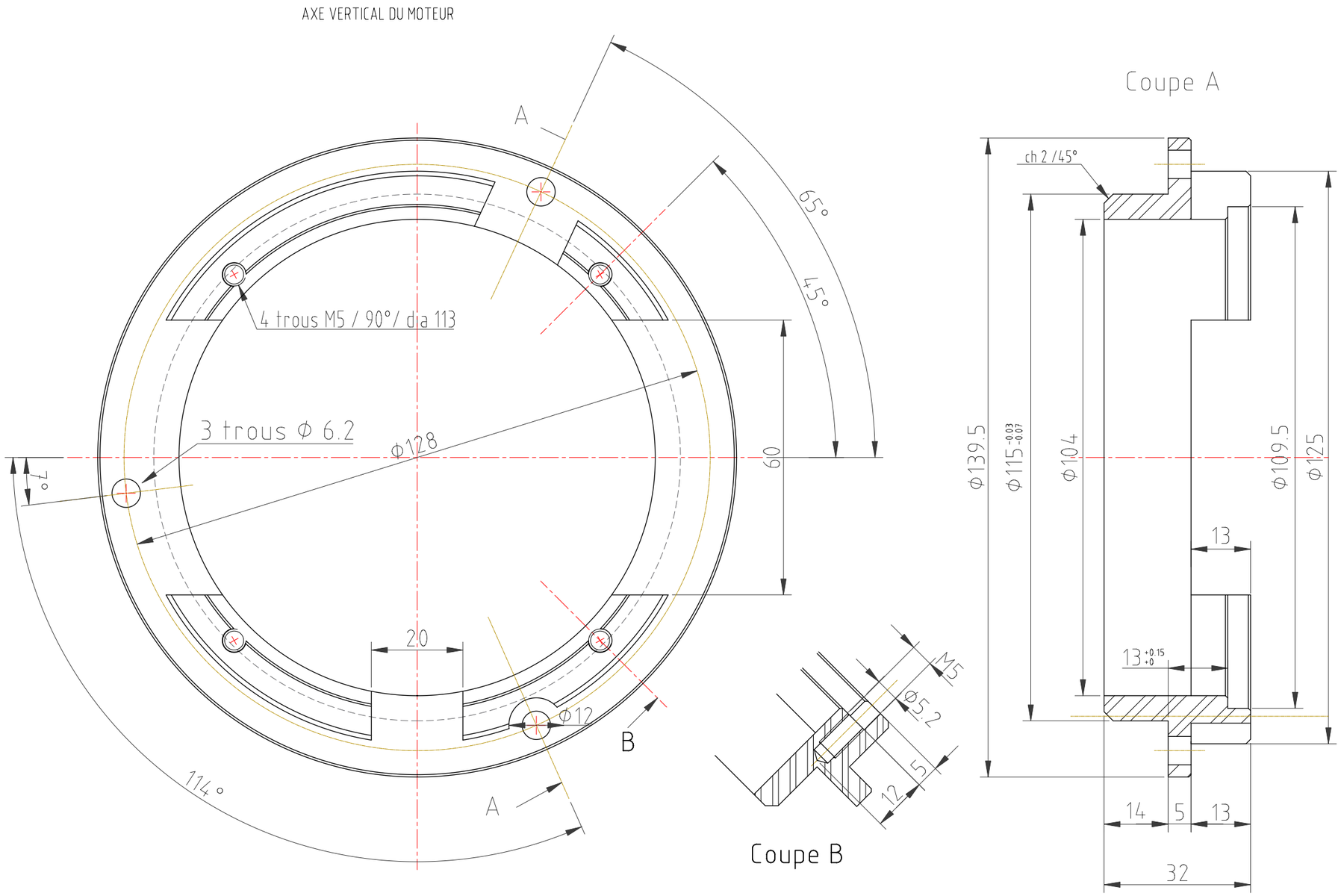

L'appui de l'entretoise se fait
sur les trois colonnettes de dynamo
dressées à 16 mm du fond de carter

chanfreins non cotés: 0.5 / 45°
tol générales: ±0.1

					date	nom
	ajouté détail coupe B	22/03/2018	JJ			
	Φ 126 devient 128	08/03/2018	JJ			
	Φ 138 devient 139.5	08/03/2018	JJ			
A1	dessin initial	07/12/2016	JJ			
loc	modifications	date	nom			

Alternateur Paris-Rhône
pour C6S

project

éch: 1 (masse)

(matière, spécification) Alu 2017

ENTRETOISE DE STATOR

désignation

référence

1/1
feuille

remplace ver du 01/03/1977

remplacé par